LES VIS D'ASSEMBLAGES

Problème posé : Soit à **assembler** deux pièces

.....

.....

.....

.....

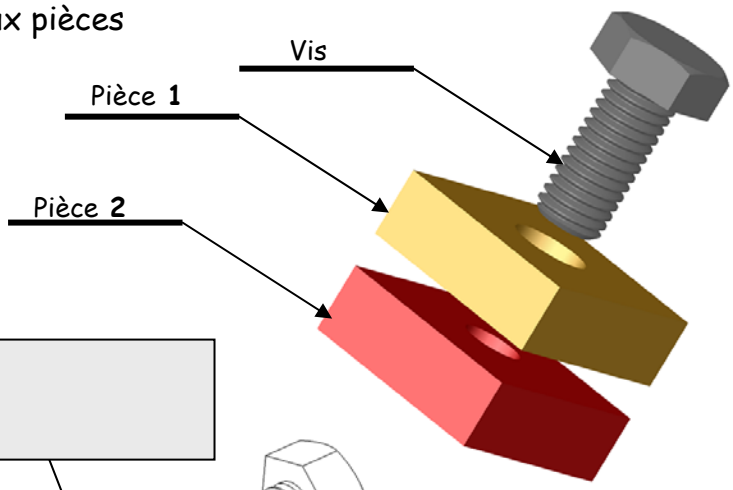

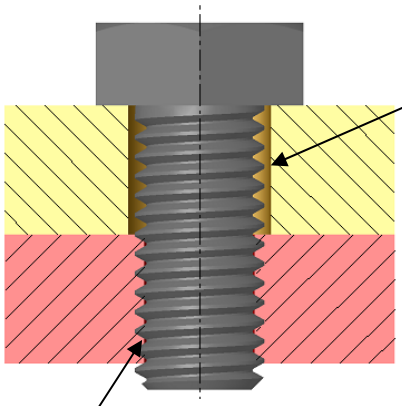

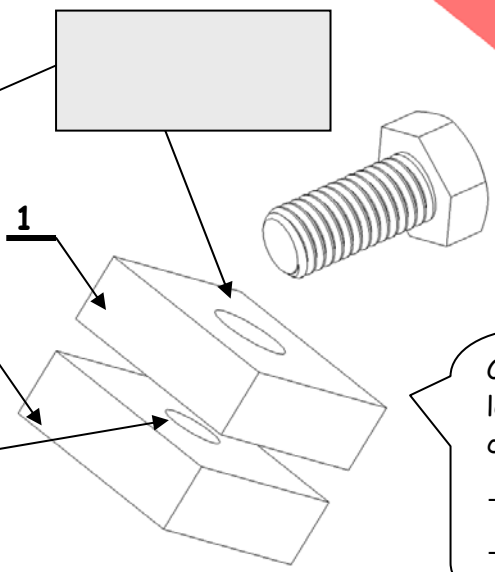

Coloriez sur la figure ci-contre les couples de surfaces en contact :

- tête de la vis / pièce __
- tige de la vis / pièce __

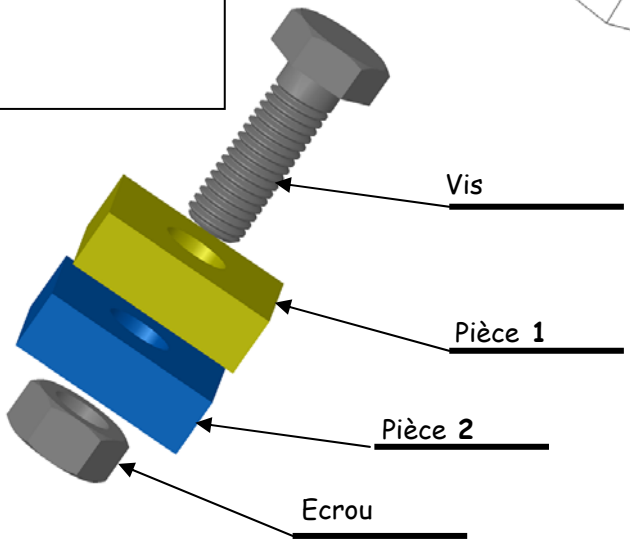

.....

.....

.....

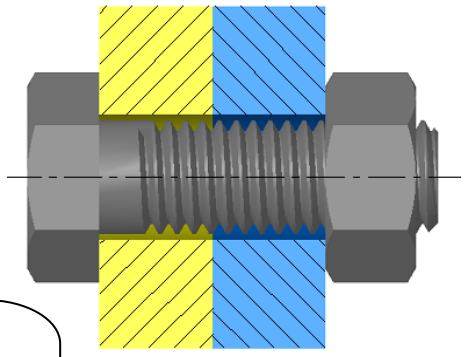

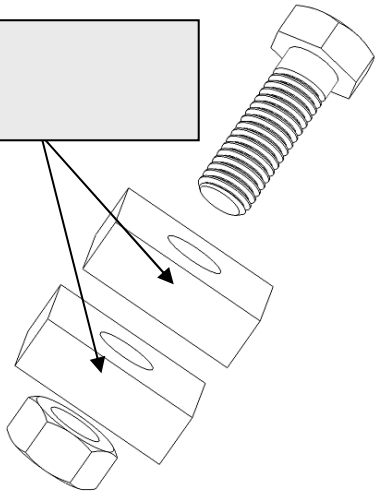

Coloriez sur la figure ci-contre les couples de surfaces en contact :

- tête de la vis / _____
- tige de la vis / _____

Désignation normalisée :

Représentation conventionnelle

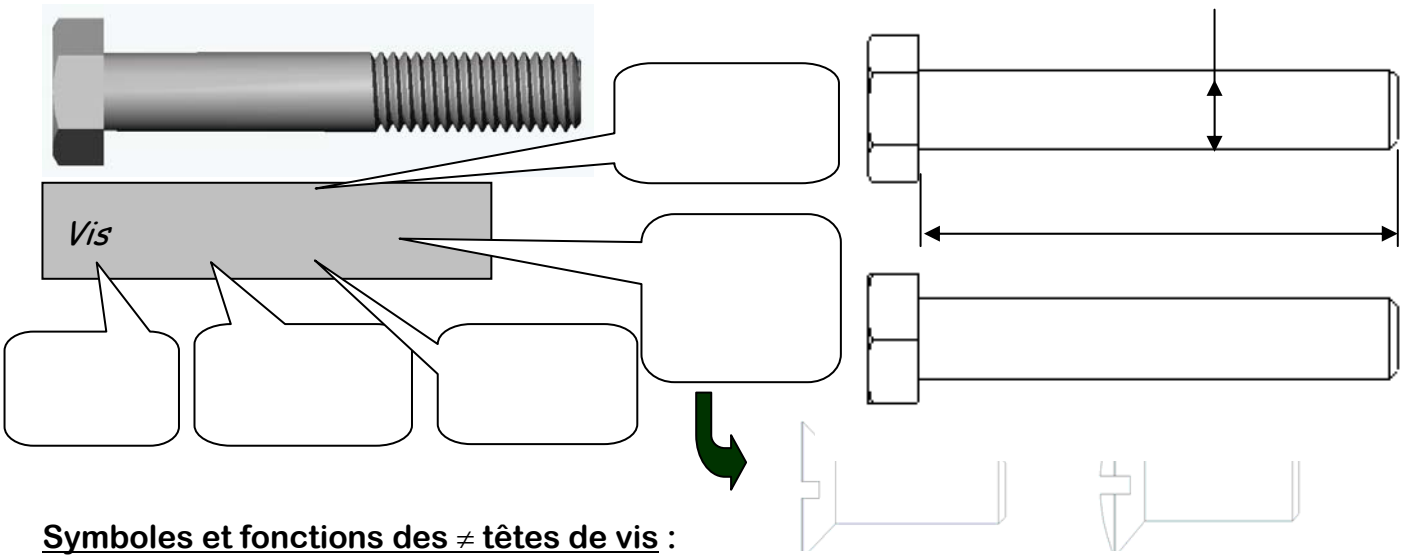

Symboles et fonctions des ≠ têtes de vis :

		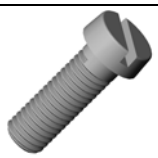	

Symboles et fonctions des ≠ empreintes :

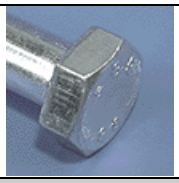	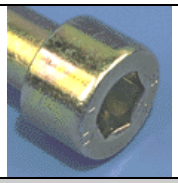		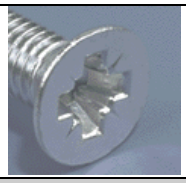	

LES VIS DE PRESSION

Problème posé : Soit à **assembler** deux pièces

.....

.....

.....

.....

.....

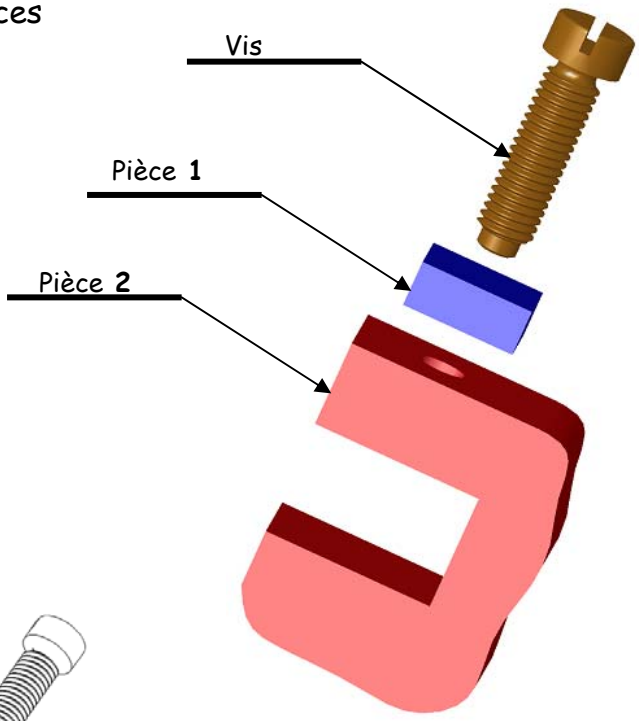

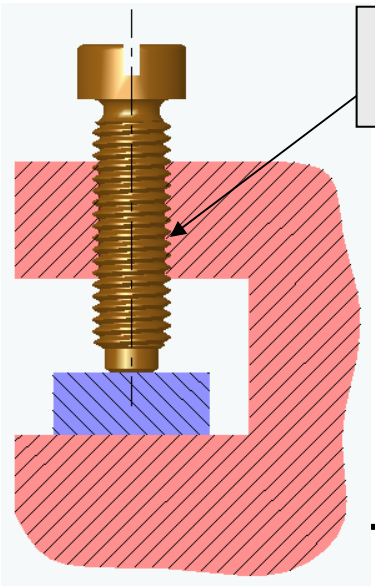

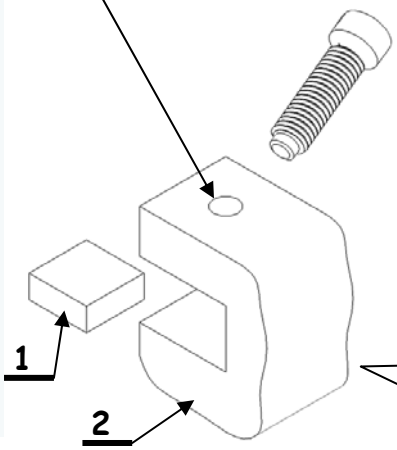

Coloriez sur la figure ci-contre les couples de surfaces en contact :
- extrémité de la vis / pièce __
- tige de la vis / pièce __

Désignation normalisée :

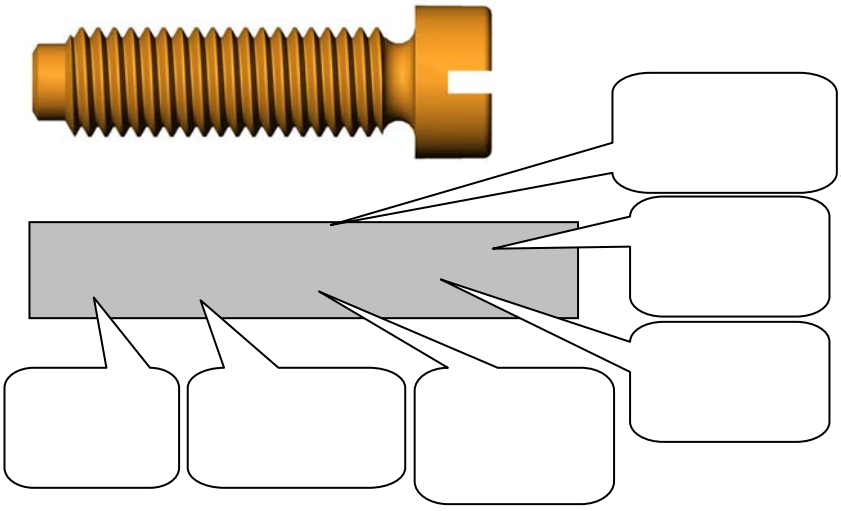

Représentation conventionnelle

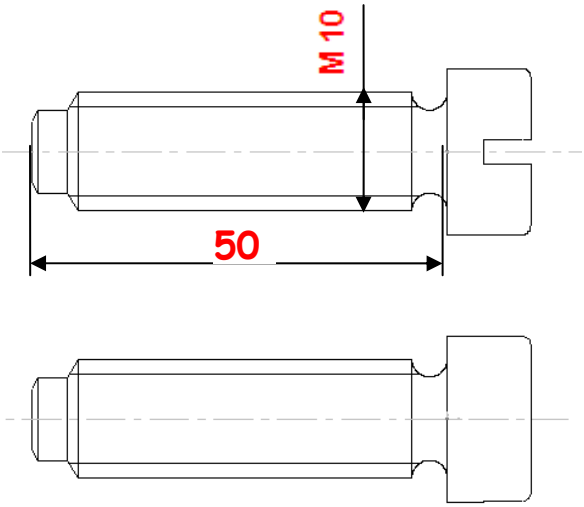

Symboles et fonctions des ≠ têtes et extrémité des vis de pression :

Tête : Extrémité :	Tête : Extrémité :	Tête : Extrémité :	Tête : Extrémité :	Tête : Extrémité :
Tête : Extrémité :	Tête : Extrémité :	Tête : Extrémité :	Tête : Extrémité :	Tête : Extrémité :

Utilisation des vis de pression

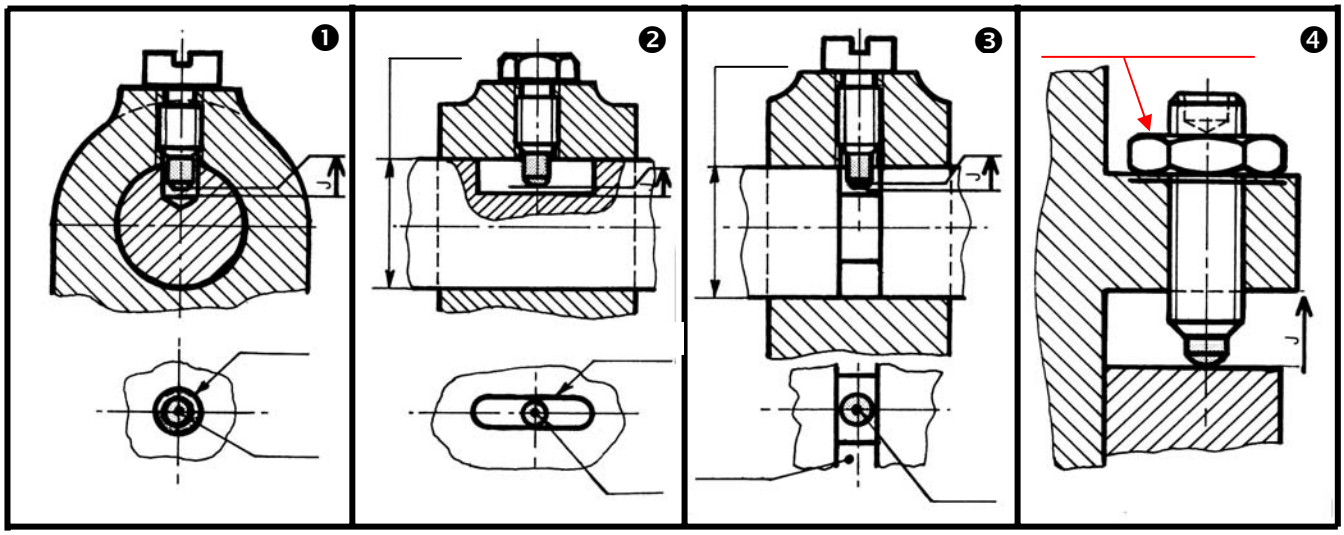

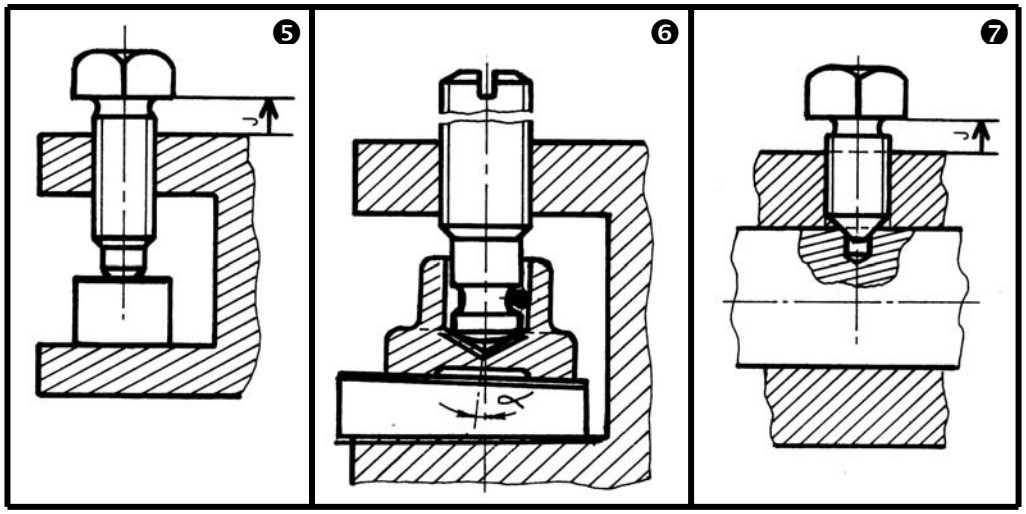

❶

❷

❸

❹

❺

❻

❼